Faltmobiliar

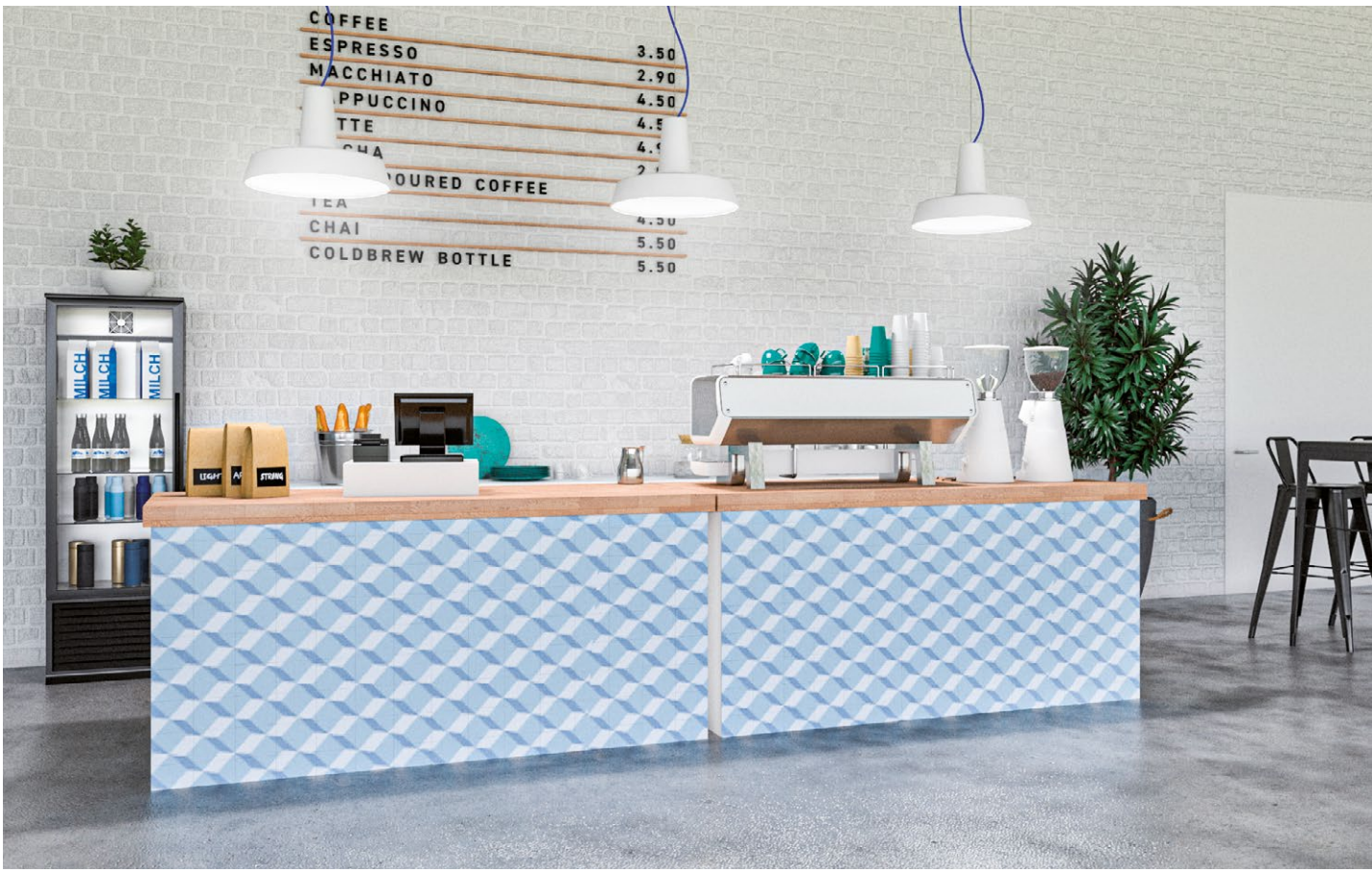

SYMA®
We build inspiration

Inhalt

Lachhaft einfach **4**
und auf kleinem Raum verstaut

Faltkorpusse **6**
SYMA-DECO

Ausschanktische **14**
SYMA-RONDO

Faltmobiliar **22**
SYMA-SYSTEM 20

Inspiring Systems

SYMA berät. SYMA kreiert Design. SYMA konzipiert, plant, konstruiert und realisiert.

Als führender Hersteller von Vitrinen, Schaukästen und Regalen plant und baut SYMA vom Einzelstück für Privatleute, Vereine und Industrieunternehmen bis hin zu kompletten Museumseinrichtungen, Ausstellungen, Ladeneinrichtungen oder Shop in Shop Konzepten.

Lachhaft einfach!

Flach zusammengefaltet, sauber, sicher und auf kleinem Raum verstaut. Aber nicht nur logistisch kommt das Faltmobiliar den individuellen Bedürfnissen entgegen: Masse und Form sind frei wählbar und das Frontdesign kann individuell gestaltet werden.
Trotz der leichten Aufbauweise sind die Produkte sehr robust und halten den Anforderungen jedes Anlasses stand. Egal wo, egal wann.

Faltkorpusse

SYMA-DECO Faltkorpusse
Das SYMA-DECO Thekensystem ist in den verschiedensten Varianten lieferbar. Die Theken lassen sich leicht transportieren, sind im «Handumdrehen» aufgebaut und nach der Präsentation wieder vollständig zusammenklappbar. Optimal in Kombination mit kundenspezifischer Grafik.

Info

Alu-Profile
Farblos mattiert

Füllungen
Forex 4 mm weiss

Abdeckung
Leichtbauplatte weiss laminiert

Tablar
Leichtbauplatte

Grafik
Auf Anfrage

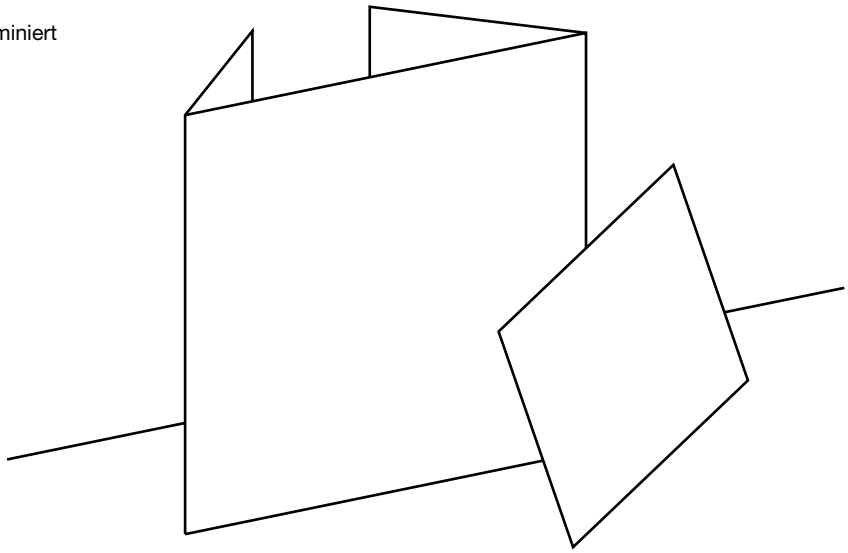

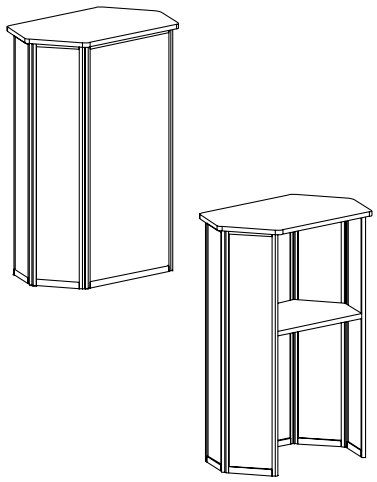	**DECO-Korpus sechseckig klein** 1 Stk. Tablar passende Verpackung 99978.3 Masse: 745 x 455 x 1005 mm 12 kg	**30501**
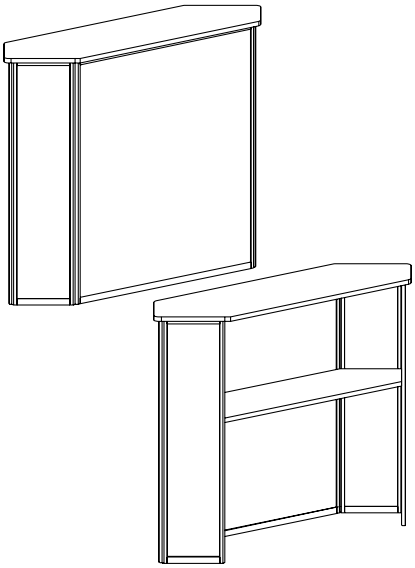	**DECO-Korpus sechseckig gross** 1 Stk. Tablar passende Verpackung 99978.0 Masse: 1420 x 420 x 1005 mm 16 kg	**30502**
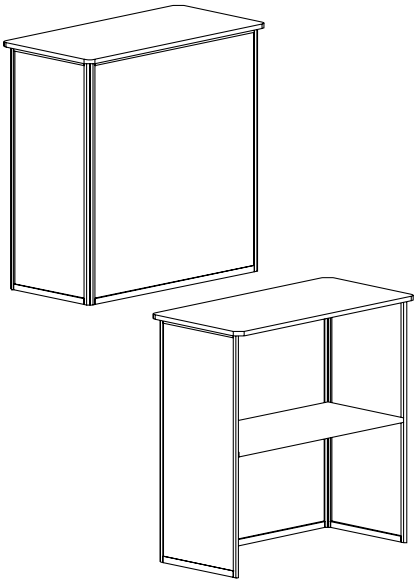	**DECO-Korpus rechteckig** 1 Stk. Tablar passende Verpackung 99978.0 Masse: 1000 x 500 x 1005 mm 15 kg	**30503**

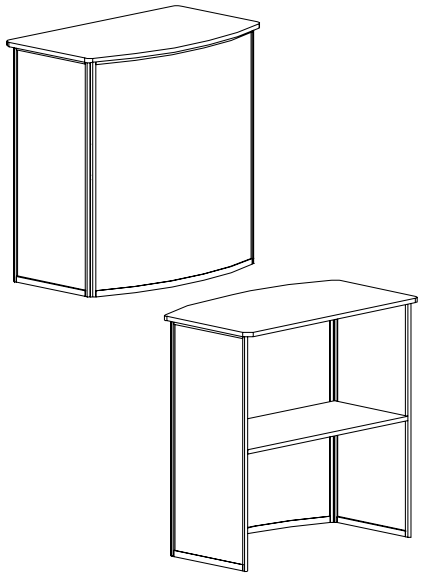	**DECO-Korpus Front gebogen** 1 Stk. Tablar passende Verpackung 99978.0 Masse: 1000 x 590 x 1005 mm 15 kg	**30504**
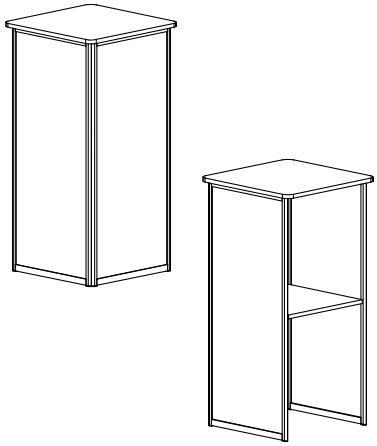	**DECO-Korpus quadratisch** 1 Stk. Tablar passende Verpackung 99978.3 Masse: 500 x 500 x 1005 mm 10 kg	**30505**
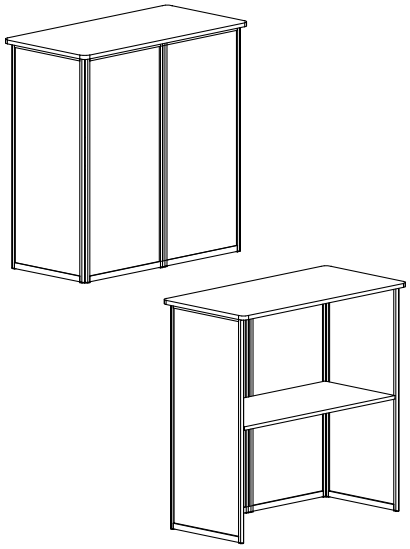	**DECO-Korpus rechteckig** Front faltbar, 1 Stk. Tablar passende Verpackung 99978.3 Masse: 1000 x 500 x 1005 mm 17 kg	**30506**

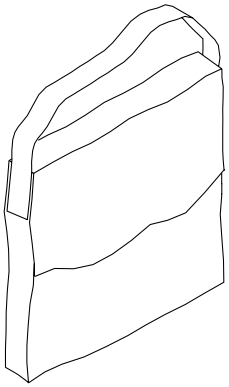	**Transporttasche** aus Blachengewebe schwarz mit Traggurt und Klettverschluss für DECO-Korpus 30501, 30502, 30503, 30504 Masse: 1050 x 1050 x 150/70 mm 3 kg	**99978.0**
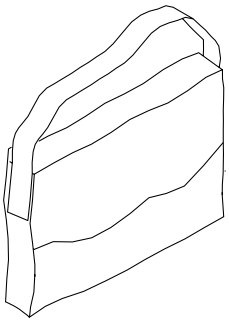	**Transporttasche** aus Blachengewebe schwarz mit Traggurt und Klettverschluss für DECO-Korpus 30505, 30506 Masse: 1050 x 550 x 150 mm 2 kg	**99978.3**

Ausschanktische

SYMA-RONDO Ausschanktische
Die SYMA-RONDO Ausschanktische bestechen durch ihre hohe Robustheit. Durch die widerstandsfähige Klapptechnik sind sie sehr gut geeignet für den häufigen Gebrauch. Schnell und einfach mit wenigen Handgriffen aufgestellt sowie platzsparend wieder eingelagert. Dank der grossen Front ist viel Platz für Ihre Werbung vorhanden.

Info

Alu-Profile
Farblos mattiert

Füllungen
Forex weiss

Abdeckung
Kunstharz belegte Holzplatte
oder komplette Chromstahlplatte

Grafik
Auf Anfrage

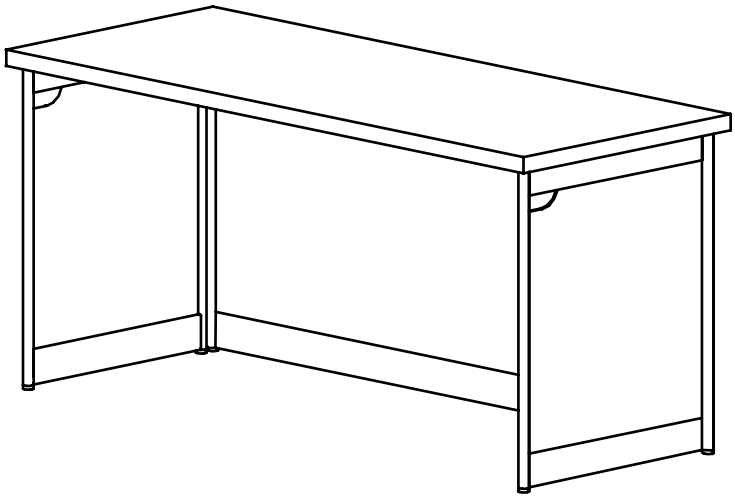

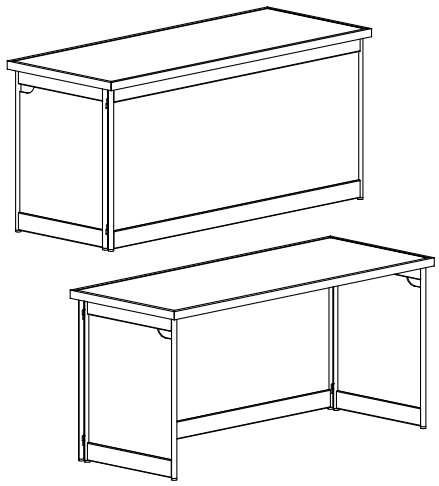	**Ausschanktisch** Abdeckung: Kunstharz belegt Passender Baraufsatz 30522 Masse: 2000 x 800 x 950 mm 39 kg	**30520**
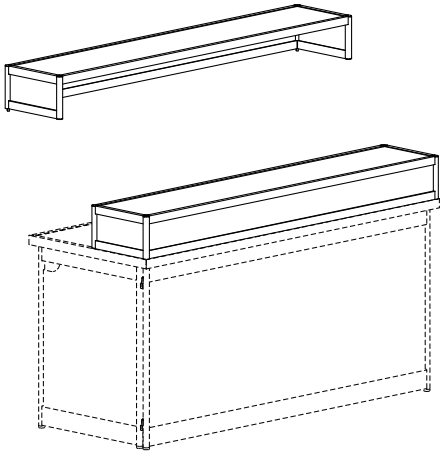	**Baraufsatz zu Ausschanktisch 30520** Abdeckung: Kunstharz belegt Masse: 2005 x 380 x 210 mm 15 kg	**30522**
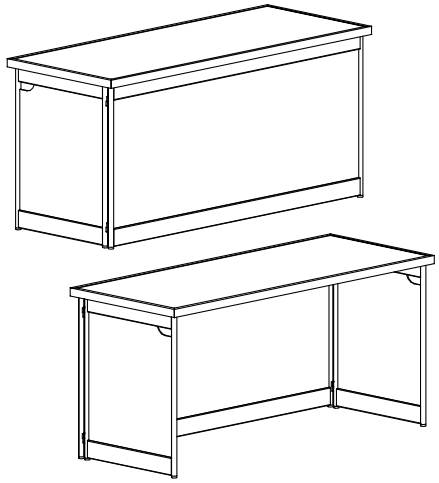	**Ausschanktisch mit Chromstahlabdeckung** Passender Baraufsatz 30529.1 Masse: 2000 x 800 x 950 mm 42 kg	**30528**

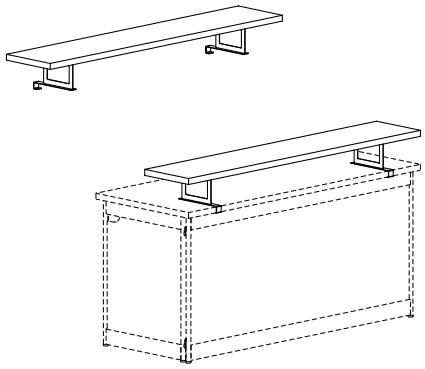	**Aufsatz Chromstahl** Passend zum Ausschanktisch 30528 Masse: 2000 x 380 x 210 mm 15 kg	**30529.1**

Faltmobiliar

SYMA-SYSTEM 20 Faltmobiliar
Die idealen Möbel für Ihren Messestand. Durch die intelligente Klapptechnik und die ausgereiften Detaillösungen sind diese Möbel optimal für Ihren nächsten Messeauftritt. In der ausstellungsfreien Zeit werden die Möbel platzsparend gelagert.

Info

Alu-Profile
Farblos mattiert

Füllungen
Holzfaserplatte weiss

Abdeckung
Span weiss

Boden / Tablar
Span weiss

Glas
Floatglas 6 mm

Grafik
Auf Anfrage

Schliessung
DOM Zylinder
Steckschloss

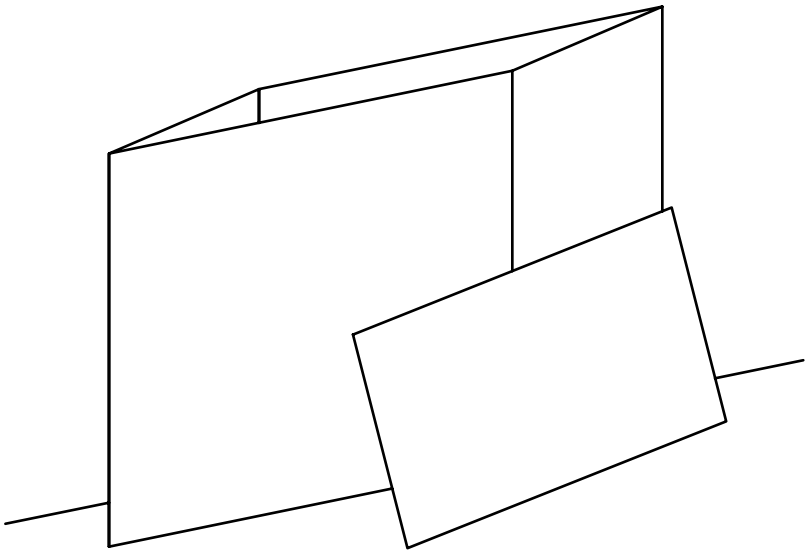

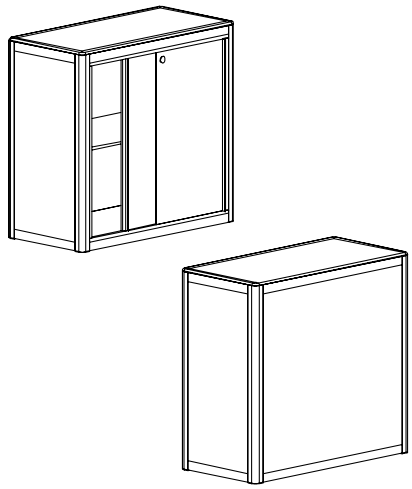	**Faltkorpus** 1 Stk. Tablar Abschliessbar Passender Baraufsatz 30534 Masse: 960 x 470 x 900 mm 30 kg	**30533**
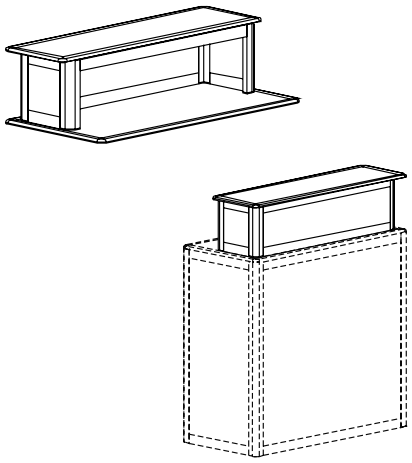	**Baraufsatz zu Faltkorpus** Inkl. Korpusabdeckung, Baraufsatz abhebbar Mit Arretierung Masse: 960 x 285 x 250 mm 12 kg	**30534**

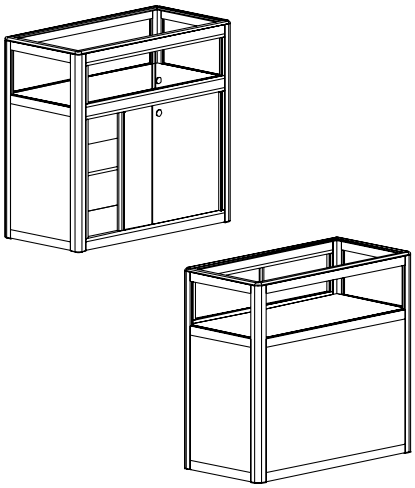	**Faltkorpusvitrine** 1 Stk. Tablar Abschliessbar Beleuchtung auf Anfrage Masse: 960 x 470 x 900 mm Unterbau: H = 647 mm 43 kg	**30535**
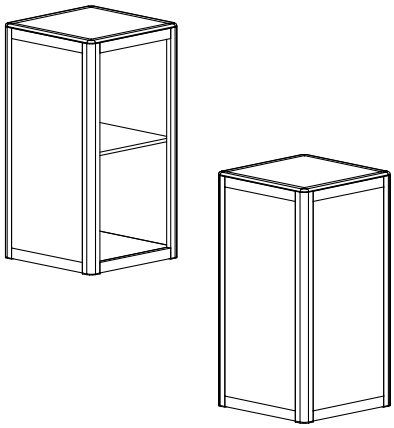	**Faltkorpus quadratisch** 1 Stk. Tablar Front offen Masse: 470 x 470 x 900 mm 19 kg	**30536**
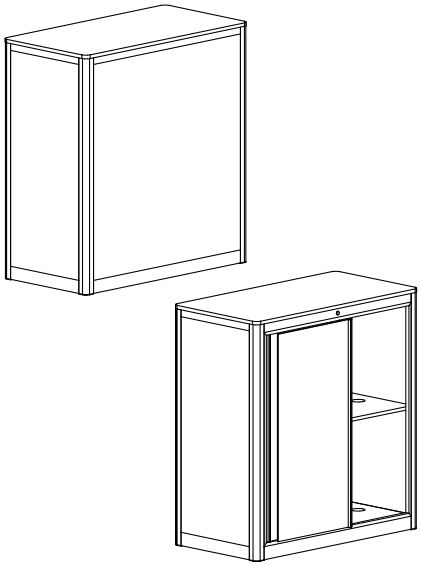	**Barkorpus Mittelelement** 1 Stk. Tablar Abschliessbar Masse: 1030 x 530 x 1100 mm 38 kg	**42201**

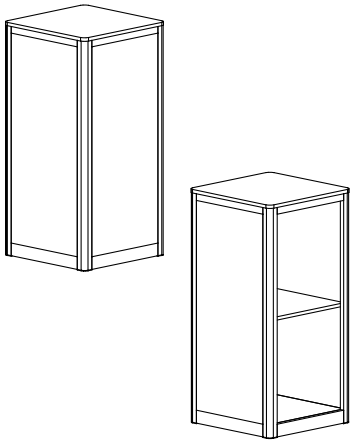	**Barkorpus Abschlusselement** 1 Stk. Tablar Front offen Masse: 530 x 530 x 1100 mm 24 kg	**42206**
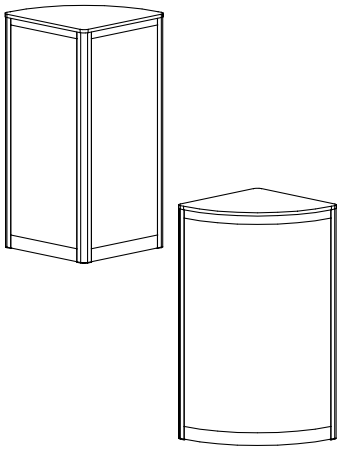	**Barkorpus Eckelement** Allseitig geschlossen Nicht faltbar Masse: 545 x 530 x 1100 mm 15 kg	**42221**

SYMA-SYSTEM AG
Panoramastrasse 19
CH-9533 Kirchberg | SG
T +41 71 932 32 32
sales@syma.ch
www.syma.com

SYMA-SYSTEM GmbH
Industriestraße 3
A-2120 Wolkersdorf
T +43 2245 2497 0
office@syma.at
www.syma.com

SYMA Deutschland GmbH
Vertrieb Messebau
Kufsteiner Str. 103
D-83026 Rosenheim
T +49 8031 2353 880
syma-expo@syma.de
www.syma.com

Vertrieb SYMA Systeme
Kaiserswerther Str. 115
D-40880 Ratingen
T +49 8031 2353 8816
mail@syma.de
www.syma.com

SYMA®
We build inspiration

© by SYMA-SYSTEM AG, 4.03.102, AR-2024-2