Stellwände

www.syma.com

SYMA®
We build inspiration

Inhalt

Freiraum für den Anwender **4**
SYMA Stellwände

SYMA-RONDO **6**

SYMA SYSTEM 30 **10**

SYMA-XWALL **16**

Nützliches **25**
für alle Systeme

Inspiring Systems

SYMA berät. SYMA kreiert Design. SYMA konzipiert, plant, konstruiert und realisiert.

Als führender Hersteller von Vitrinen, Schaukästen und Regalen plant und baut SYMA vom Einzelstück für Privatleute, Vereine und Industrieunternehmen bis hin zu kompletten Museumseinrichtungen, Ausstellungen, Ladeneinrichtungen oder Shop in Shop Konzepten.

Freiraum für den Anwender

SYMA-Stellwände geben dem Gestalter grossen kreativen Spielraum und können problemlos jedem Verwendungszweck angepasst werden. Ob für Ausstellungen, Museen, Galerien, Schulen, Universitäten oder einfache Raumteiler, dem System sind keine Grenzen gesetzt.

Credit Suisse
Challenge
AT GOLF SEMPACHERSEE
Title Sponsor
CREDIT SUISSE
Main Sponsors
JAGUAR
Sponsors
ROLEX
helvetia
PUMA
Patrons
Organisation
CLUB GOLF
Media Partners
GOLFSUISSE
IP
Suppliers
Canon
VALSER
ORGATENT
17

SYMA-RONDO

Das Stellwandsystem aus SYMA-RONDO mit seinen vielen Möglichkeiten und Zubehörteilen eignet sich besonders für den vielseitigen und mobilen Einsatz. Die Stellwände gibt es in Standardgrössen oder angepasst auf Ihre Wünsche.

Info

Alu-Profile
Farblos mattiert

Varianten
Füllelemente

A Dünnspan 8 mm weiss
B Whiteboard weiss magnetisch beidseitig
C Tischlerplatte roh
D Corklinol grau beidseitig

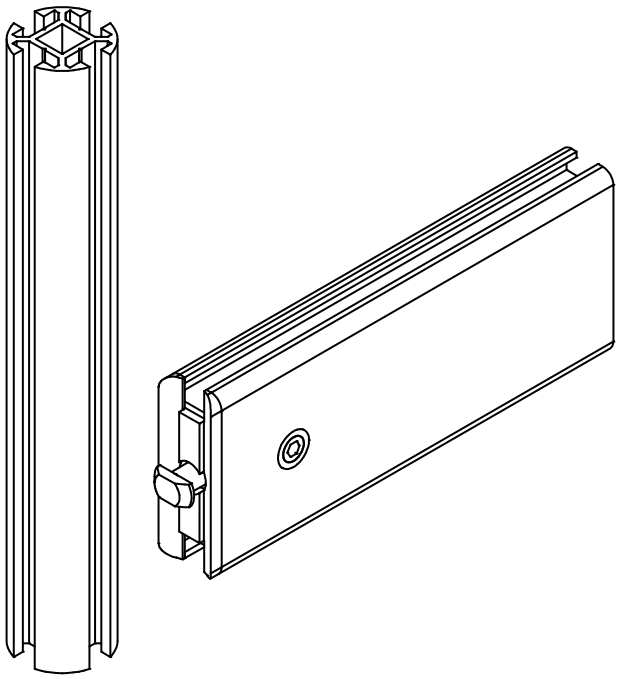

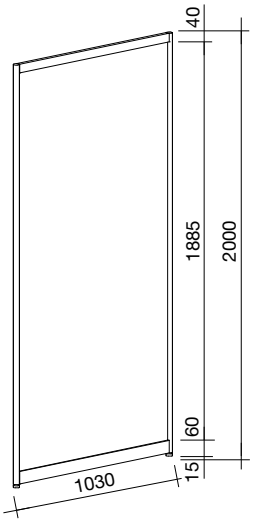	**Stellwand** Mit Bodengleiter Füllelement Artikelnummer + **A; B; C; D** **A** 14.0 kg **B** 23.6 kg **C** 19.0 kg Masse: 1030 x 2000 mm **D** 25.2 kg	**31001**
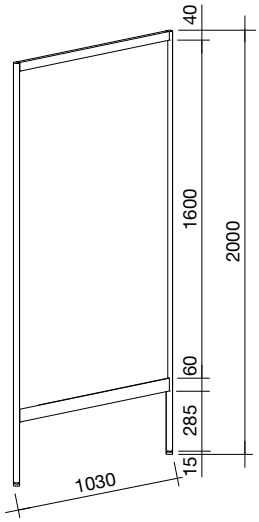	**Stellwand** Mit Bodengleiter, Füllelement, Artikelnummer + **A; B; C; D** **A** 12.6 kg **B** 21.6 kg **C** 16.7 kg Masse: 1030 x 2000 mm **D** 22.1 kg	**31004**
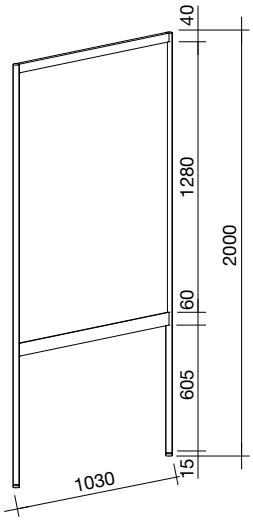	**Stellwand** Mit Bodengleiter, Füllelement, Artikelnummer + **A; B; C; D** **A** 11.0 kg **B** 19.6 kg **C** 14.3 kg Masse: 1030 x 2000 mm **D** 18.6 kg	**31007**

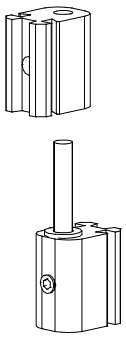	**Scharnier** Stellwandverbindung	**5797**
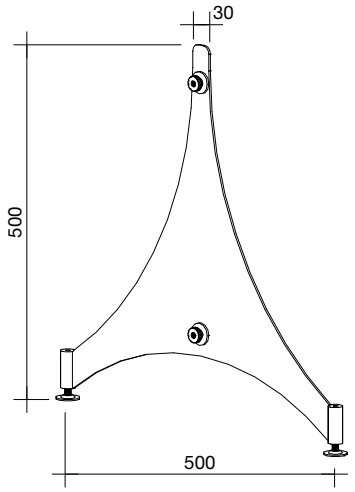	**Fuss** Aus Stahl pulverbeschichtet RAL 9006 Mit Bodengleiter Masse: 500 x 500 mm 1.8 kg	**64305**
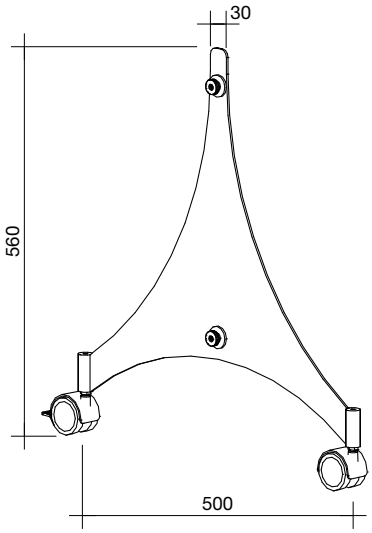	**Fuss** Aus Stahl pulverbeschichtet RAL 9006 Mit Rollen Masse: 500 x 560 mm 2.0 kg	**64306**

Zubehör

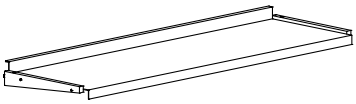

64320 Prospekttablar
Alu eloxiert, zum auflegen oder schräg stellen
mit Konsole 5013 und Nocken 5205
Masse: 984 x 300 mm

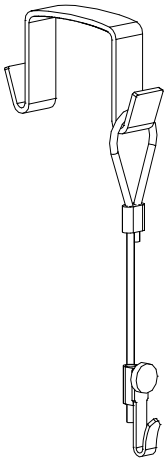

64330 Seilabhängung
mit Bilderhaken
mit Perlonseil und
mini Bilderhaken
weiss

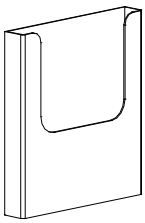

Prospekthalter
Acrylglas klar, zur Stellwand Füllung B
Fülltiefe 30 mm, rückseitig mit Magnetstreifen

Formate
64268 A4 hoch
64269 A5 hoch

SYMA-SYSTEM 30

Stellwände aus dem SYMA-SYSTEM 30 sind robust und eignen sich für Ausstellungen, Museen, Galerien, Schulen, Universitäten oder als einfache Raumteiler. Die einzelnen Elemente können starr im 90° Winkel aber auch winkelunabhängig über Scharniere miteinander verbunden werden. Mit den praktischen Zubehörteilen ist ein vielseitiger und mobiler Einsatz gewährleistet.

Info

Alu-Profile
Farblos mattiert

Varianten
Füllelemente

A Dünnspan 8 mm weiss
B Whiteboard weiss magnetisch beidseitig
C Tischlerplatte roh
D Corklinol grau beidseitig

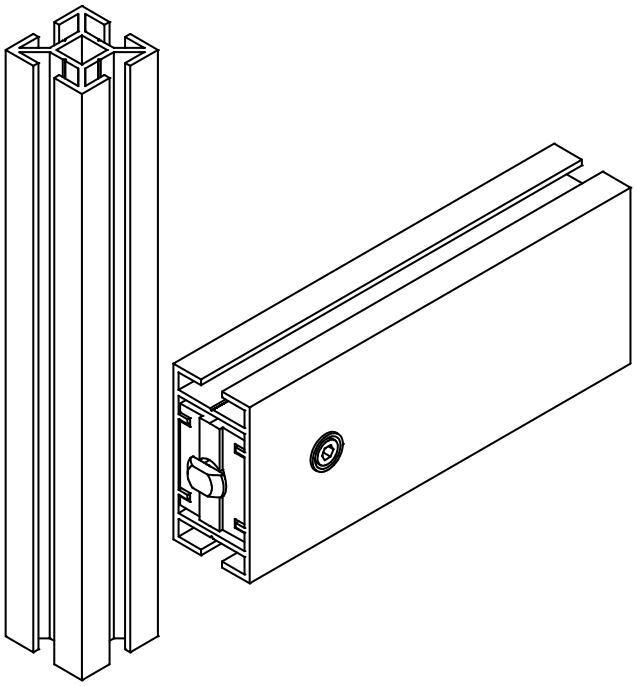

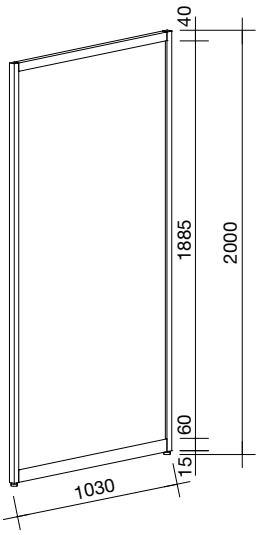	**Stellwand** Mit Bodengleiter Füllelement Artikelnummer + **A; B; C; D** **A** 14.7 kg **B** 24.3 kg **C** 19.6 kg Masse: 1030 x 2000 mm **D** 25.9 kg	**31031**
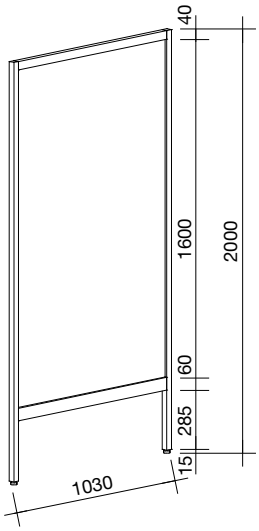	**Stellwand** Mit Bodengleiter Füllelement Artikelnummer + **A; B; C; D** **A** 13.3 kg **B** 22.3 kg **C** 17.4 kg Masse: 1030 x 2000 mm **D** 22.8 kg	**31034**
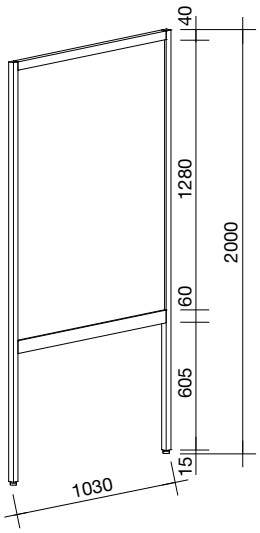	**Stellwand** Mit Bodengleiter Füllelement Artikelnummer + **A; B; C; D** **A** 11.7 kg **B** 20.3 kg **C** 15.0 kg Masse: 1030 x 2000 mm **D** 19.3 kg	**31037**

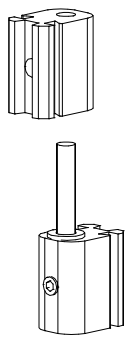	**Scharnier** Stellwandverbindung	**5797 S**
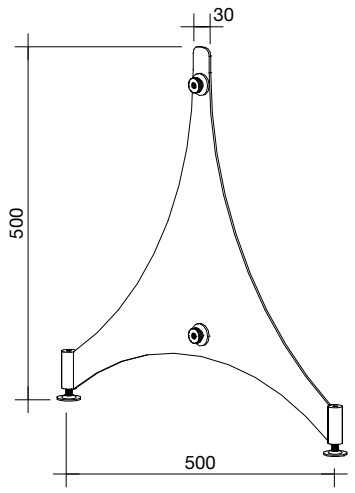	**Fuss** Aus Stahl pulverbeschichtet RAL 9006 Mit Bodengleiter Masse: 500x 500 mm 1.8 kg	**64310**
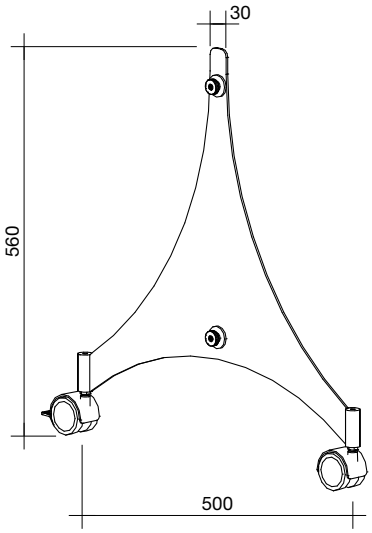	**Fuss** Aus Stahl pulverbeschichtet RAL 9006 Mit Rollen Masse: 500x 560 mm 2.0 kg	**64311**

Zubehör

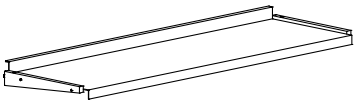

64320 Prospekttablar
Alu eloxiert, zum legen oder schräg stellen
Mit Konsole 5013 und Nocken 5205
Masse: 984 x 300 mm

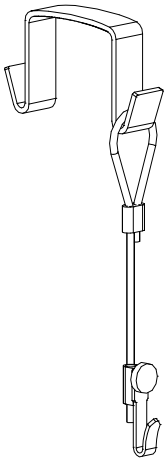

64330 Seilabhängung
mit Bilderhaken
Mit Perlonseil und
mini Bilderhaken
Weiss

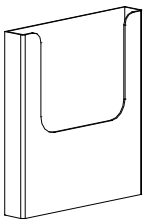

Prospekthalter
Acrylglas klar, zur Stellwand Code B
Fülltiefe 30 mm, rückseitig mit Magnetstreifen

Formate
64268 A4 hoch
64269 A5 hoch

SYMA-XWALL

Stellwände aus SYMA-XWALL sind dank der vollflächigen Füllung und dem feinen frontseitigen Profil vielseitig einsetzbar. Für grossflächige Bilder oder auch für einzelstehende Informationsträger. Die fertigen Rahmen lassen sich dank der SYMA Verbindungstechnik einfach und schnell auf- und abbauen. Die Füllungen Dünnspan oder Textil werden mit Klett- und Steckke-der-Technik am Rahmen befestigt. Dank den Zubehörteilen ist die XWALL Stellwand für verschiedenste Zwecke geeignet. Um die Botschaft oder das Bild noch besser hervorzu-heben ist die XWALL Stellwand auch mit LED hinterleuchtet erhältlich.

Info

Alu-Profile
Farblos mattiert

Füllungen
Dünnspan weiss 3mm oder 5mm
Segel weiss
Forex 3mm

Beleuchtung
LED 6500 Kelvin 230V

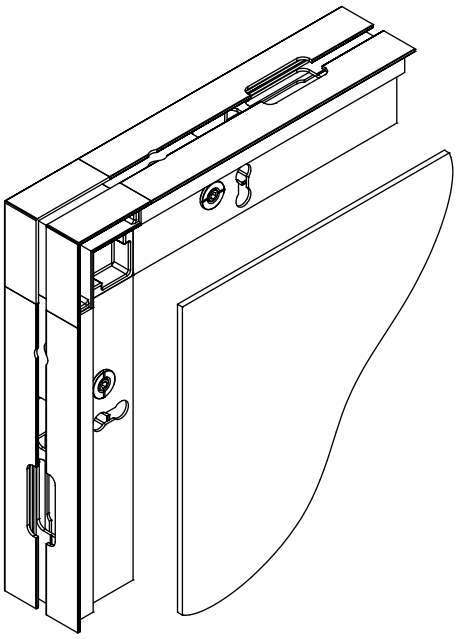

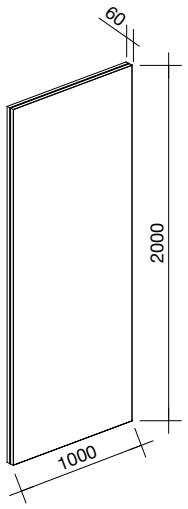	**Stellwand** Beidseitige Füllungen Dünnspan 5 mm weiss Masse: 1000 x 2000 mm 28.0 kg	**32520**
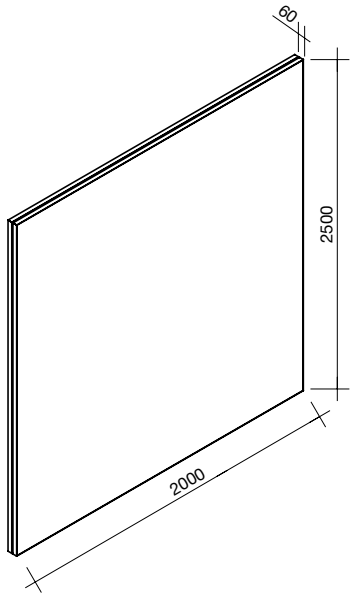	**Stellwand** Beidseitige Füllungen Dünnspan 5 mm weiss Masse: 2000 x 2000 mm 46.0 kg	**32521**
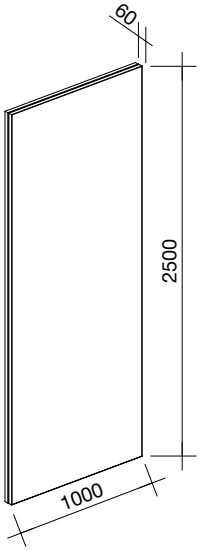	**Stellwand** Beidseitige Füllungen Dünnspan 5 mm weiss Masse: 1000 x 2500 mm 32.8 kg	**32525**

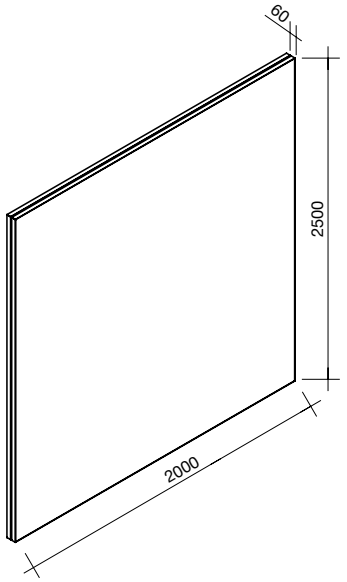	**Stellwand** Beidseitige Füllungen Dünnspan 5 mm weiss Masse: 2000 x 2500 mm 50 kg	**32526**
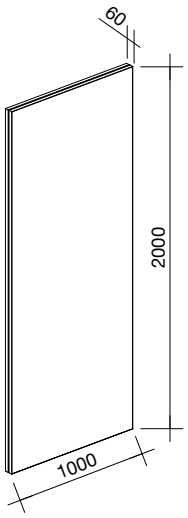	**Stellwand** Gestanzt, beidseitige Füllungen Dünnspan 3 mm weiss Masse: 1000 x 2000 mm 21 kg	**N32520**
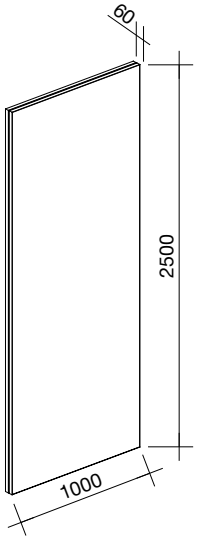	**Stellwand** Gestanzt, beidseitige Füllungen Dünnspan 3 mm weiss Masse: 1000 x 2500 mm 25 kg	**N32525**

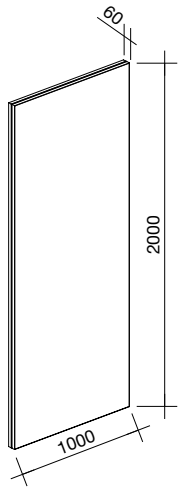	**Stellwand LED beleuchtet** Füllungen einseitig Segel bedruckt, Forex 3 mm weiss Masse: 1000 x 2000 mm 22 kg	**34520**
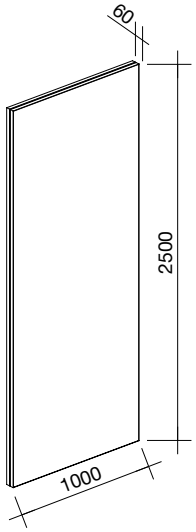	**Stellwand LED beleuchtet** Füllungen einseitig Segel bedruckt, Forex 3 mm weiss Masse: 1000 x 2500 mm 26 kg	**34525**

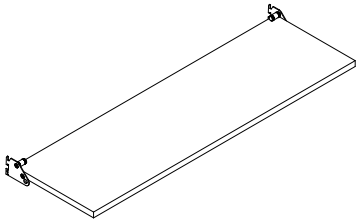	**Holz Tablar** Für XWALL gestanzt, Span 19 mm weiss Masse: L = 989 mm, T = 300 4.0 kg	**22955**
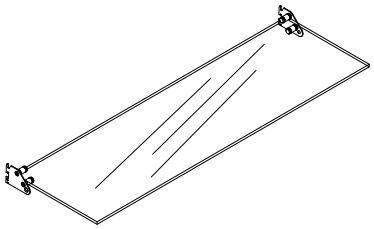	**Glas Tablar** Für XWALL gestanzt, ESG 8 mm Masse: L = 989 mm, T = 300 6.5 kg	**26074**
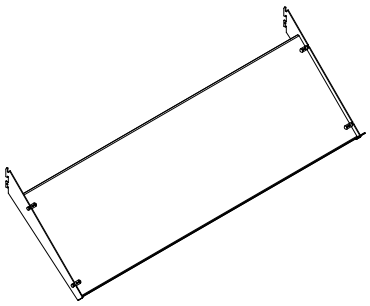	**Schrägtablar** Für XWALL gestanzt, Stahlblech 135° weiss Masse: L = 984 mm, T = 300 3.5 kg	**26355**

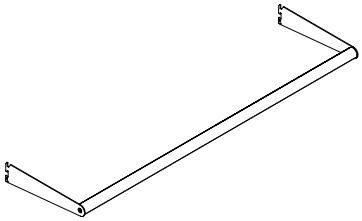	**Kleiderstange** Für XWALL gestanzt, komplett Stange alu, Träger weiss Masse: L = 989 mm 1.2 kg	**27421**
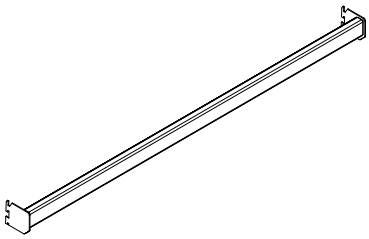	**Rechteckstange** Für XWALL gestanzt, komplett weiss Masse: L = 993 mm 2.2 kg	**27412**
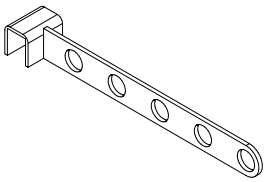	**Kleiderstange** Gerade für Rechteckstange, Stahl weiss Masse: L = 250 mm 0.3 kg	**27416**

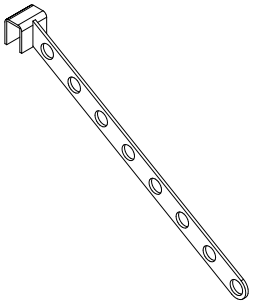	**Kleiderstange** Schräg 30° für Rechteckstange, Stahl weiss Masse: L = 400 mm 0.4 kg	**27417**
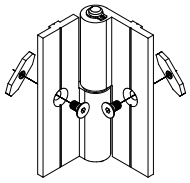	**Scharnier** Für XWALL, Alu farblos 0.1 kg	**5723**
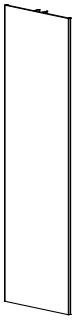	**PVC Abdeckprofil** Grau L = 2000 Weiss L = 2500	**S2162.4** **S2162.7**

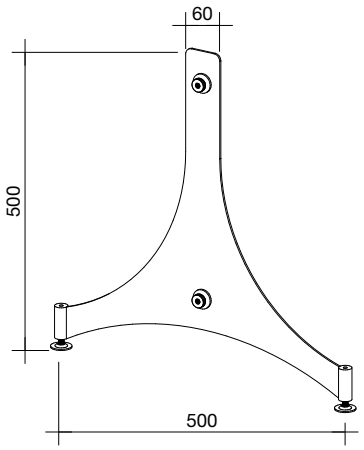	**Fuss** Aus Stahl pulverbeschichtet RAL 9006 Mit Bodengleiter Masse: 500 x 500 mm 1.8 kg	**64300**
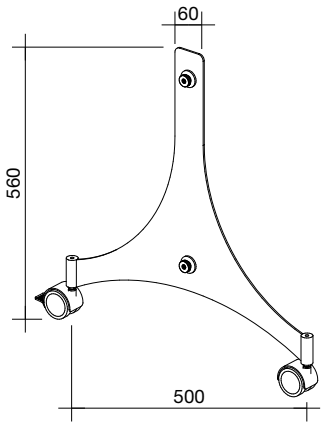	**Fuss** Aus Stahl pulverbeschichtet RAL 9006 Mit Rollen Masse: 500 x 560 mm 2.0 kg	**64301**
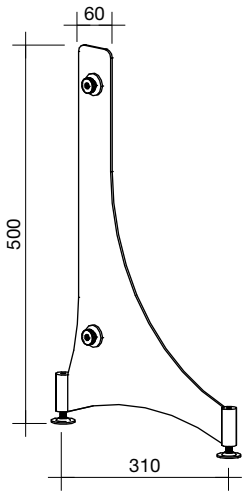	**L-Fuss** Aus Stahl pulverbeschichtet RAL 9006 Mit Bodengleiter Masse: 310 x 500 mm 1.7 kg	**64312**

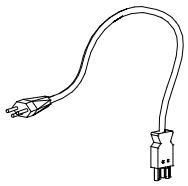	**Übergangskabel weiss 230 V / 16 A** Masse: L = 2500 mm	**80977.5**
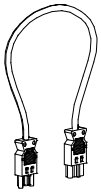	**Verlängerungskabel weiss 230 V / 16 A** Wielandstecker, Wielandbuchse, 3adrig, 1,5 mm² Masse: L = 0,6 m	**80980.6**

SENDIT
GLOBALIZEIT
AVAYA

Nützliches für alle Systeme

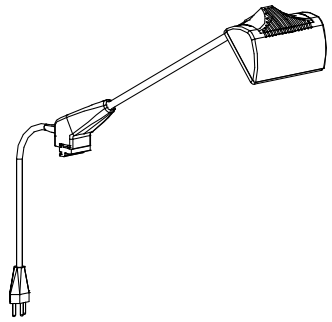

80325 LED-Armlampe 230V / 12W schwarz oder silber
Trafo integriert, 4000 Kelvin
3.5 m Kabel mit 2-pol Stecker und Lampenhalter
Masse: L = 490 mm

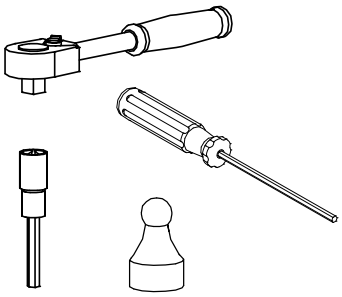

Diverses Werkzeug
Schraubenzieher
Rätsche
Haftmagnete

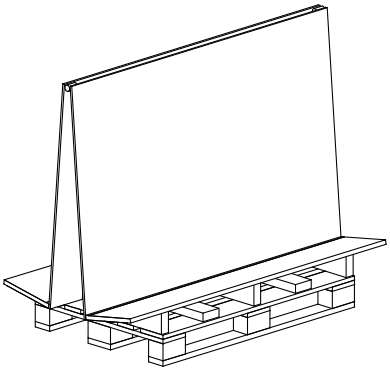

99720 Lagerbock
Konstruktion aus Holz, zerlegbar
Masse: 1600 x 800 x 1300 mm

CARHARTT.COM

SYMA-SYSTEM AG
Panoramastrasse 19
CH-9533 Kirchberg | SG
T +41 71 932 32 32
sales@syma.ch
www.syma.com

SYMA-SYSTEM GmbH
Industriestraße 3
A-2120 Wolkersdorf
T +43 2245 2497 0
office@syma.at
www.syma.com

SYMA Deutschland GmbH
Vertrieb Messebau
Kufsteiner Str. 103
D-83026 Rosenheim
T +49 8031 2353 880
syma-expo@syma.de
www.syma.com

Vertrieb SYMA Systeme
Kaiserswerther Str. 115
D-40880 Ratingen
T +49 8031 2353 8816
mail@syma.de
www.syma.com

SYMA®
We build inspiration

© by SYMA-SYSTEM AG, 4.03.101, AR-2024-02