Profilvitrinen

www.syma.com

SYMA®
We build inspiration

Inhalt

Profilvitrinen 5
Umsetzung nach Mass

Infos 6
Profile, Beleuchtung

Technische Daten 8
SYMA-SYSTEM 20 + 30

Inspiring Systems

SYMA berät. SYMA kreiert Design. SYMA konzipiert, plant, konstruiert und realisiert.

Als führender Hersteller von Vitrinen, Schaukästen und Regalen plant und baut SYMA vom Einzelstück für Privatleute, Vereine und Industrieunternehmen bis hin zu kompletten Museumseinrichtungen, Ausstellungen, Ladeneinrichtungen oder Shop in Shop Konzepten.

Profil-
vitrinen

Als führender Hersteller von Vitrinen, Schaukästen & Regalen plant und baut SYMA vom Einzelstück für Privatleute, Vereine und Industrieunternehmen bis hin zu kompletten Museumseinrichtungen, Ausstellungen, Ladeneinrichtungen oder Shop in Shop Konzepten.

Unsere Inhouse-Produktion liefert Ihnen echte Qualität «Made in Switzerland». Dank den flexiblen Profilsystemen, der ausgeklügelten Verbindungstechnik und einem umfangreichem Angebot an Zubehörkomponenten mit Beleuchtungsvarianten, finden wir die perfekte Lösung für die Verwirklichung Ihrer Ideen.

Profilvitrinen

SYMA-Profilvitrinen in der Standardgrösse oder nach Ihren Wünschen.
Wir stellen Ihre Vitrine angepasst an Ihre Bedürfnisse her, ob Einzelstück oder ganze Vitrinenanlagen, wir finden immer die passende Lösung. Die Vitrinen sind mit verschiedenen Öffnungsarten sowie Lichtlösungen, Sicherheitsverglasung und Schliesssystemen erhätlich.

Info

Alu-Profile
Farblos mattiert

Füllungen
Span weiss

Glas
Floatglas 6mm und 8mm

Schliessung
DOM Zylinder

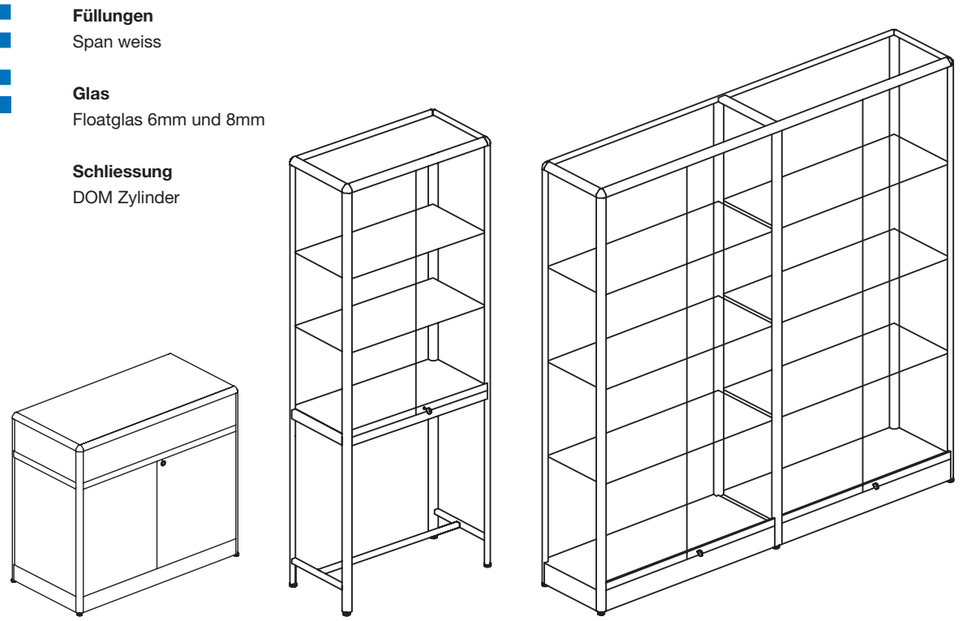

Profil-Systeme

1408 (25mm) | 1408.2 (25mm) | 1420 (30mm) | 1522 (30mm) | 1135 (30mm)

Beleuchtung

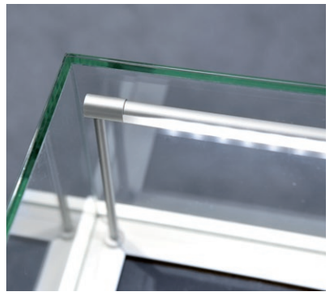

A **LED-Linienleuchten**
Für Tischvitrinen.

B **LED-Downlight**
im Blendenteil eingebaute LED-Einbauleuchte 8 Watt

C **LED-Niedervolt-Spotlampe**
mit Stromschiene auf Trafo verdrahtet. Spotlampen verstellbar. (12 V/2 Watt)

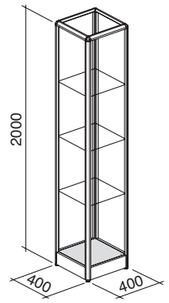

Hochregal quadratisch
Allseitig offen
3 Glastablare

B

Masse: 400 x 400 x 2000 mm 17 kg

29200

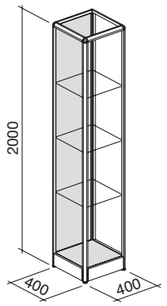

Hochregal quadratisch
3 Seiten offen, Holz-Rückwand
3 Glastablare

B

Masse: 400 x 400 x 2000 mm 21 kg

29201

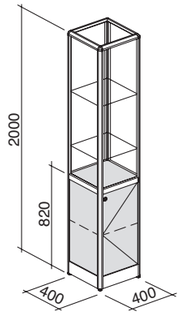

Hochregal quadratisch mit Unterbau
Allseitig offen
2 Glastablare
1 Holztablar
Unterbau abschliessbar

B

Masse: 400 x 400 x 2000 mm 29 kg

29202

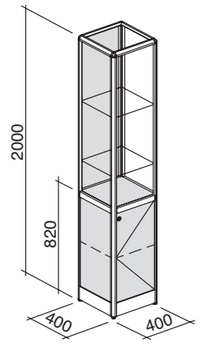

Hochregal quadratisch mit Unterbau
3 Seiten offen, Holz-Rückwand
2 Glastablare
1 Holztablar
Unterbau abschliessbar

B

Masse: 400 x 400 x 2000 mm 34 kg

29203

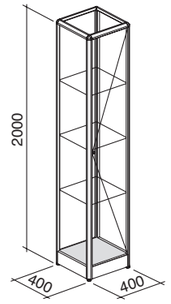

Hochvitrine quadratisch
3 Glastablare
Abschliessbar

B+C

Masse: 400 x 400 x 2000 mm 58 kg

29204

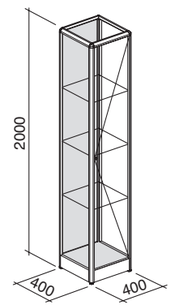

Hochvitrine quadratisch
Mit Holz-Rückwand
3 Glastablare
Abschliessbar

B+C

Masse: 400 x 400 x 2000 mm 54 kg

29205

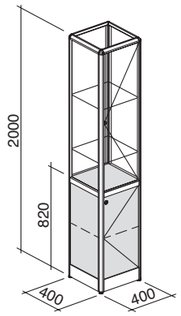

Hochvitrine quadratisch mit Unterbau
2 Glastablare
1 Holztablar
Abschliessbar

B+C

Masse: 400 x 400 x 2000 mm 54 kg

29206

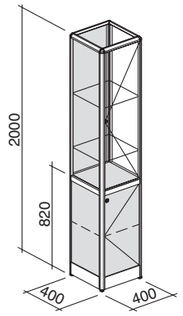

Hochvitrine quadratisch mit Unterbau
Mit Holz-Rückwand
2 Glastablare
1 Holztablar
Abschliessbar

B+C

Masse: 400 x 400 x 2000 mm 53 kg

29207

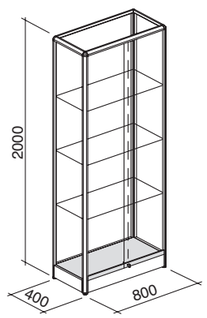

Hochvitrine rechteckig
3 Glastablare
Abschliessbar

B+C

Masse: 800 x 400 x 2000 mm 94 kg

29208

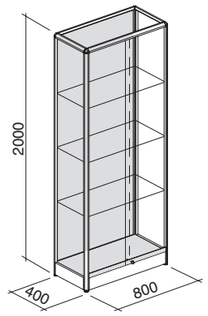

Hochvitrine rechteckig
Mit Holz-Rückwand
3 Glastablare
Abschliessbar

B+C

Masse: 800 x 400 x 2000 mm 83 kg

29209

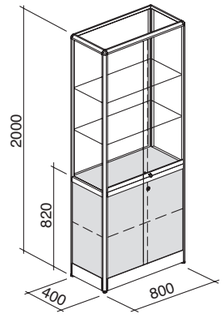

Hochvitrine rechteckig mit Unterbau
2 Glastablare
1 Holztablar
Abschliessbar

B+C

Masse: 800 x 400 x 2000 mm 81 kg

29210

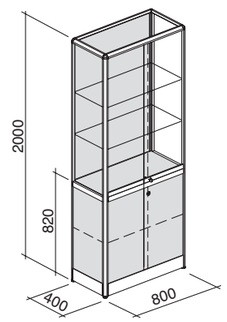

Hochvitrine rechteckig mit Unterbau
Mit Holz-Rückwand
2 Glastablare
1 Holztablar
Abschliessbar

B+C

Masse: 800 x 400 x 2000 mm 72 kg

29211

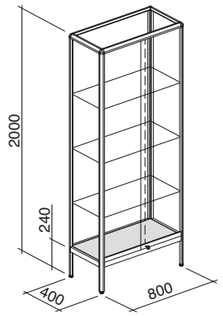

Hochvitrine rechteckig
3 Glastablare
Abschliessbar

B+C

Masse: 800 x 400 x 2000 mm 88 kg

29212

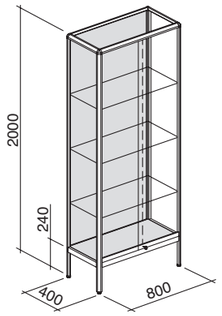

Hochvitrine rechteckig
Mit Holz-Rückwand
3 Glastablare
Abschliessbar

B+C

Masse: 800 x 400 x 2000 mm 78 kg

29213

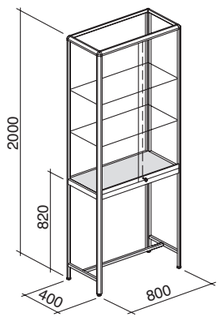

Hochvitrine rechteckig
2 Glastablare
Abschliessbare

B+C

Masse: 800 x 400 x 2000 mm 64 kg

29214

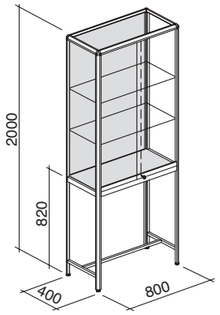

Hochvitrine rechteckig
Mit Holz-Rückwand
2 Glastablare
Abschliessbar

B+C

Masse: 800 x 400 x 2000 mm 58 kg

29215

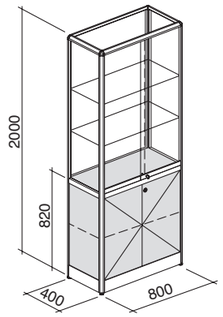

Hochvitrine rechteckig mit Unterbau
2 Glastablare
1 Holztablar
Abschliessbar

B+C

Masse: 800 x 400 x 2000 mm 88 kg

29216

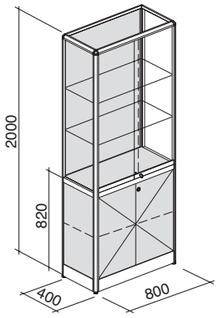

Hochvitrine rechteckig mit Unterbau
Mit Holz-Rückwand
2 Glastablare
1 Holztablar
Abschliessbar

B+C

Masse: 800 x 400 x 2000 mm 81 kg

29217

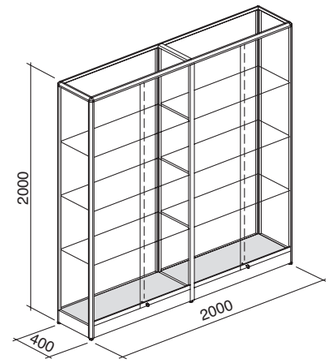	**Hochvitrine rechteckig** 6 Glastablare Abschliessbar B+C Masse: 2000 x 400 x 2000 mm 200 kg	**29218**
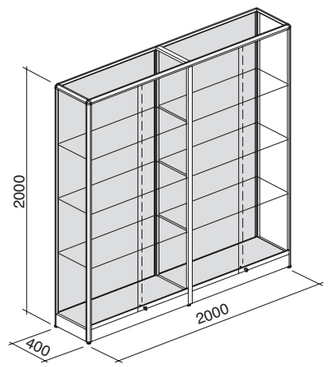	**Hochvitrine rechteckig** Holz-Rückwand 6 Glastablare Abschliessbar B+C Masse: 2000 x 400 x 2000 mm 172 kg	**29219**
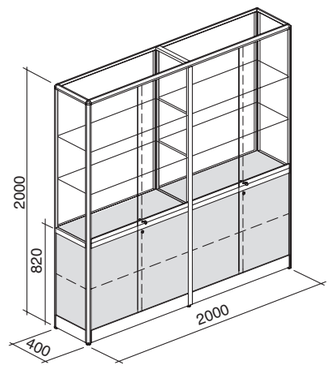	**Hochvitrine rechteckig mit Unterbau** 4 Glastablare 2 Holztablare Abschliessbar B+C Masse: 2000 x 400 x 2000 mm 174 kg	**29220**

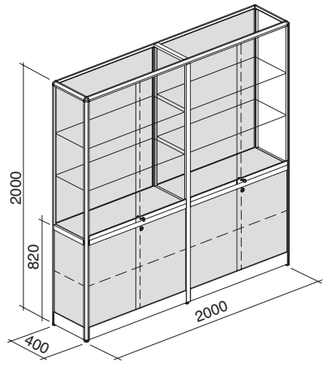

Hochvitrine rechteckig mit Unterbau
Holz-Rückwand
4 Glastablare
2 Holztablare
Abschliessbar

B+C

Masse: 2000 x 400 x 2000 mm 185 kg

29221

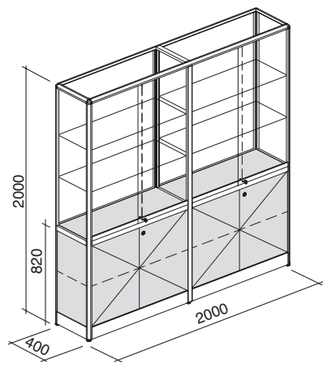

Hochvitrine rechteckig mit Unterbau
4 Glastablare
2 Holztablare
Abschliessbar

B+C

Masse: 2000 x 400 x 2000 mm 193 kg

29222

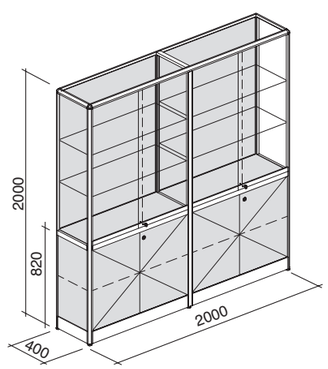

Hochvitrine rechteckig mit Unterbau
Holz-Rückwand
4 Glastablare
2 Holztablare
Abschliessbar

B+C

Masse: 2000 x 400 x 2000 mm 163 kg

29223

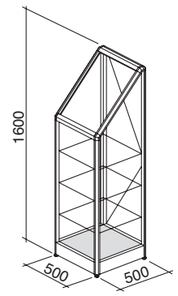

Schräg-Vitrine
3 Glastablare
Abschliessbar

C

Masse: 500 x 500 x 1600 mm 58 kg

29224

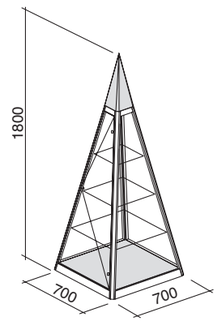

Pyramiden-Vitrine
3 Glastablare
Abschliessbar

B

Masse: 700 x 700 x 1800 mm 48 kg

29225

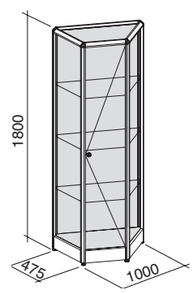

Trapez-Vitrine
Holz-Rückwand
3 Glastablare
Abschliessbar

B

Masse: 1000 x 475 x 1800 mm 79 kg

29226

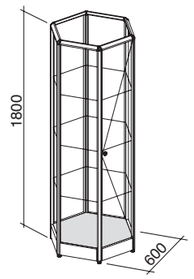	**Sechseck-Vitrine** 3 Glastablare Abschliessbar B Masse: 600 x 600 x 1800 mm 83 kg	**29227**
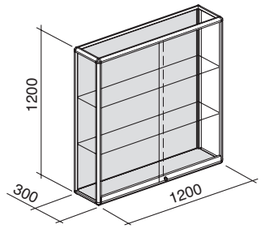	**Wandvitrine quadratisch** 2 Glastablare Abschliessbar B+C Masse: 1200 x 300 x 1200 mm 62 kg	**29230**
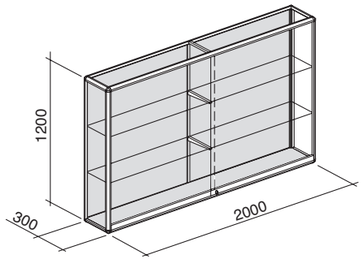	**Wandvitrine rechteckig** 4 Glastablare Abschliessbare B Masse: 2000 x 300 x 1200 mm 101 kg	**29231**

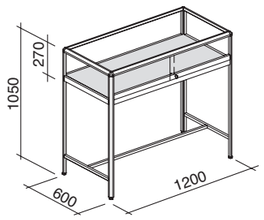

Tischvitrine
Abschliessbar

A

29250

Masse: 1200 x 600 x 1050 mm 37 kg

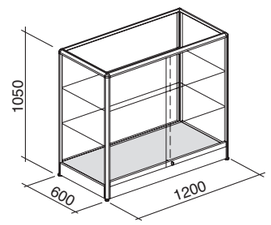

Korpusvitrine
2 Glastablare
Abschliessbar

C

29251

Masse: 1200 x 600 x 1050 mm 93 kg

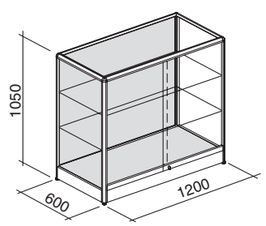

Korpusvitrine
Holz-Rückwand
2 Glastablare
Abschliessbar

C

29252

Masse: 12000 x 600 x 1050 mm 82 kg

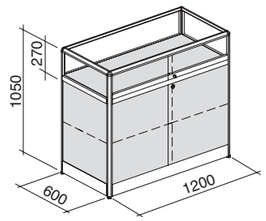

Tischvitrine mit Unterbau
1 Holztablar
Abschliessbar

A

29253

Masse: 1200 x 600 x 1050 mm 71 kg

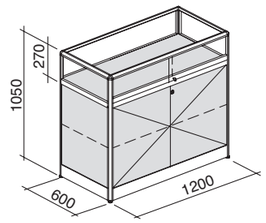

Tischvitrine mit Unterbau
1 Holztablar
Abschliessbar

A

29254

Masse: 1200 x 600 x 1050 mm 74 kg

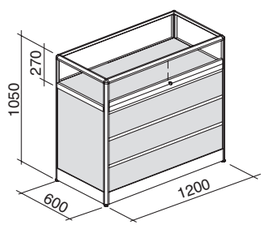

Tischvitrine mit Unterbau
3 Auszüge, nicht abschliessbar
Vitrinenteil abschliessbar

A

29255

Masse: 1200 x 600 x 1050 mm 92 kg

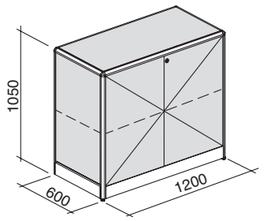	**Korpus** 1 Holztablare Abschliessbar Masse: 1200 x 600 x 1050 mm 63 kg	**29257**
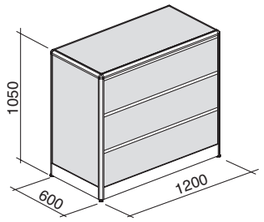	**Schubladenkorpus** 3 Auszüge Nicht abschliessbar Masse: 1200 x 600 x 1050 mm 92 kg	**29260**

SYMA-SYSTEM AG
Panoramastrasse 19
CH-9533 Kirchberg | SG
T +41 71 932 32 00
sales@syma.ch
www.syma.com

SYMA®
We build inspiration

© by SYMA-SYSTEM AG, 4.03.401, AR-2022-2